平成24年度　選手権大会トーナメント表

2012/5/18

一部

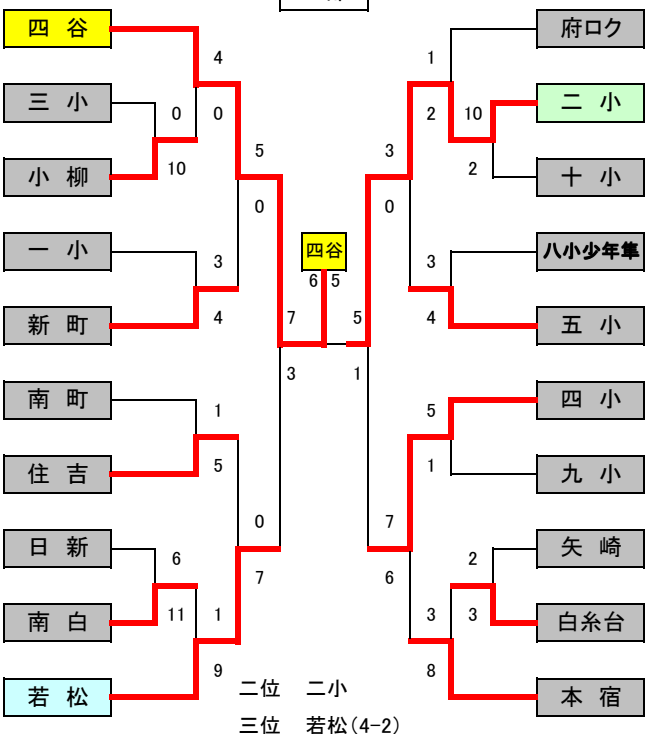

二位　二小

三位　若松(4-2)

二部

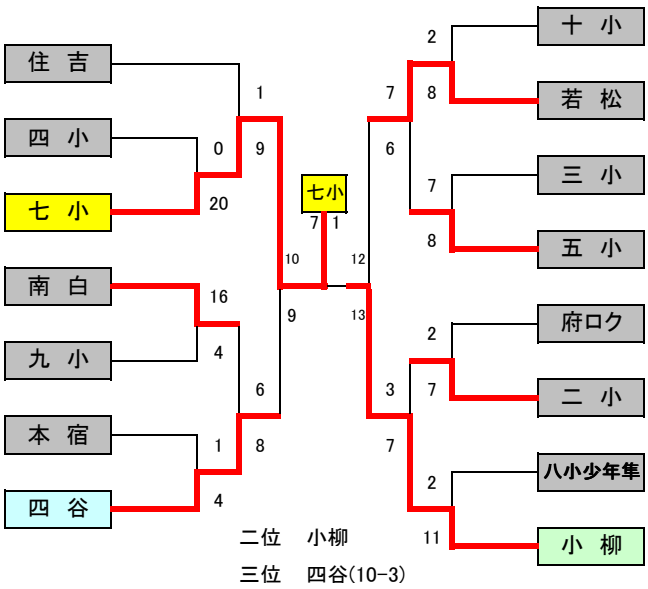

二位　小柳

三位　四谷(10-3)

三部

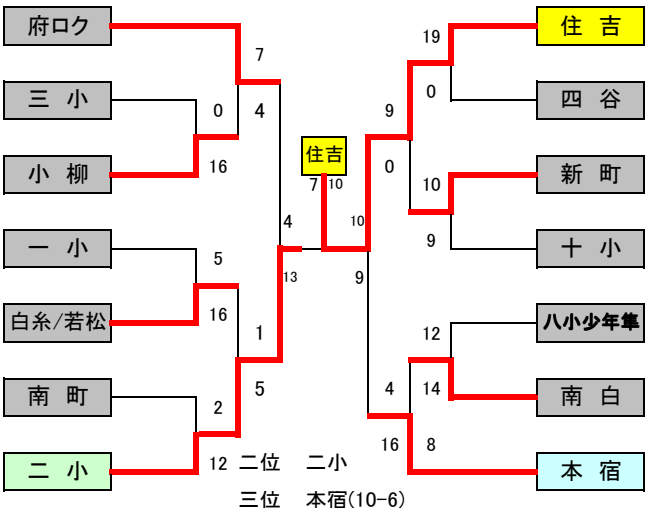

二位　二小

三位　本宿(10-6)

四部

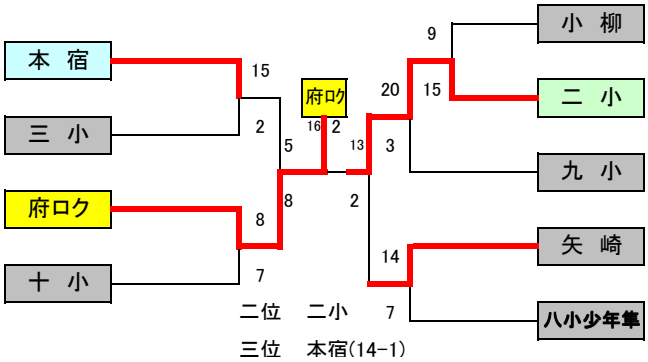

二位　二小

三位　本宿(14-1)