平成25年度　選手権大会トーナメント表
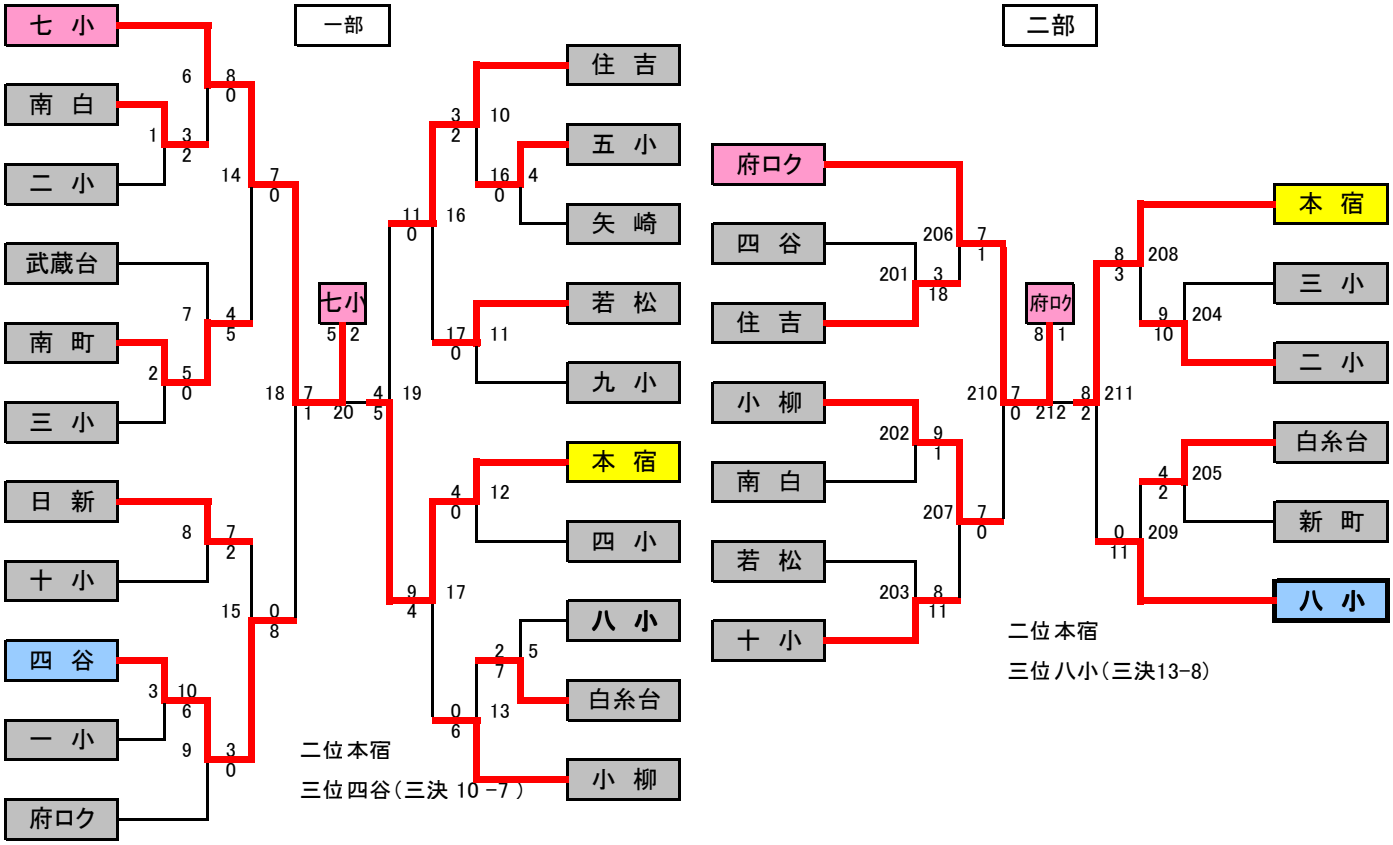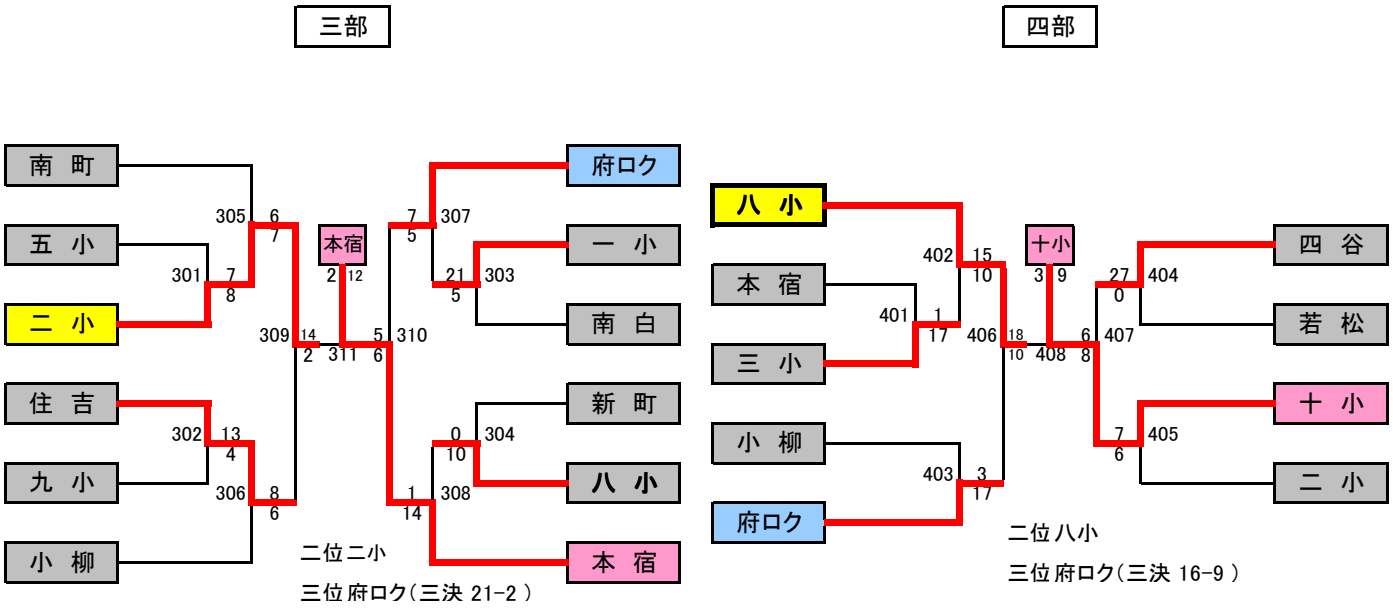
2013/5/13