平成25年度　少年野球大会トーナメント表
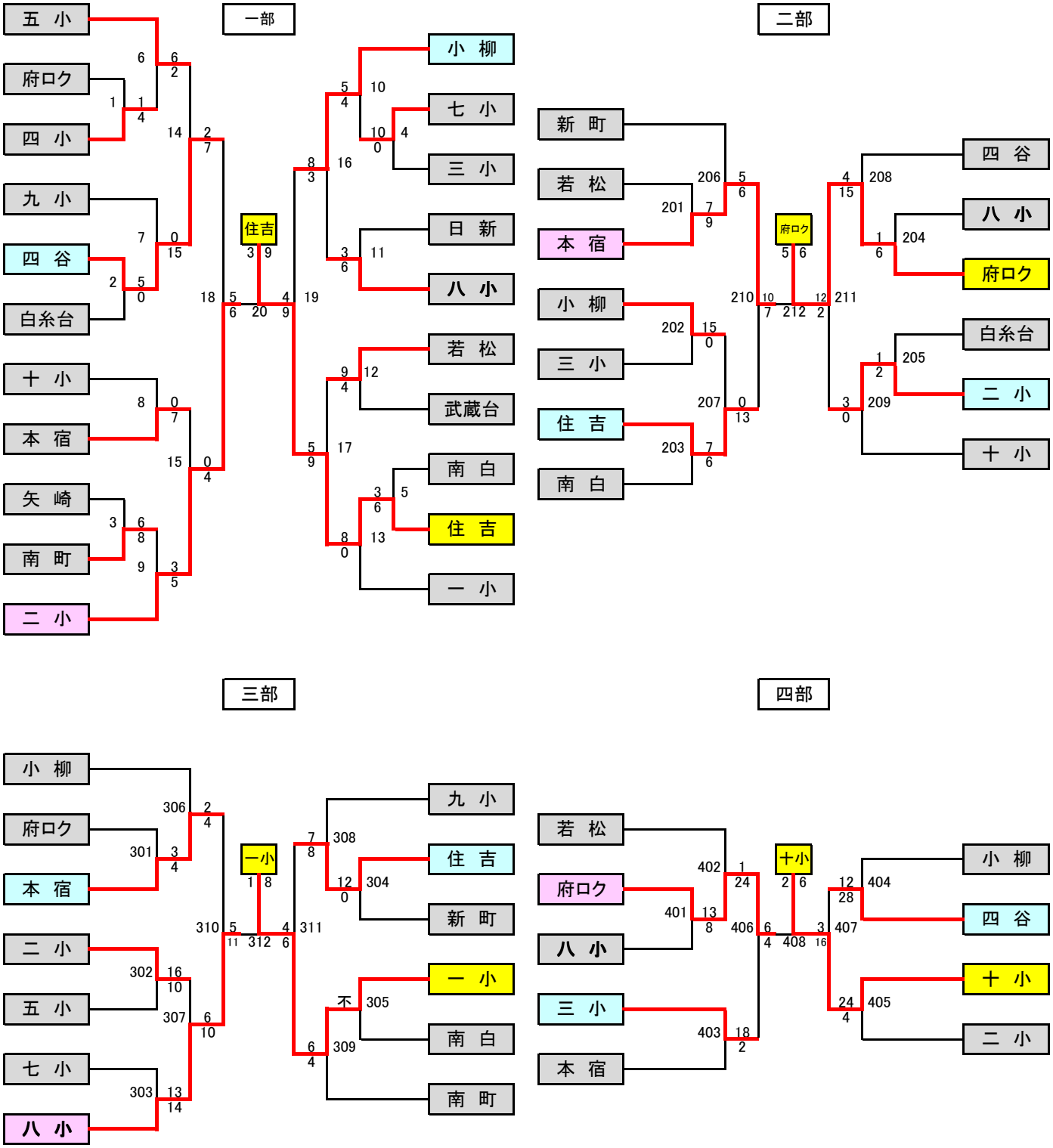
2013/7/16