平成25年度　府中市民体育大会トーナメント表
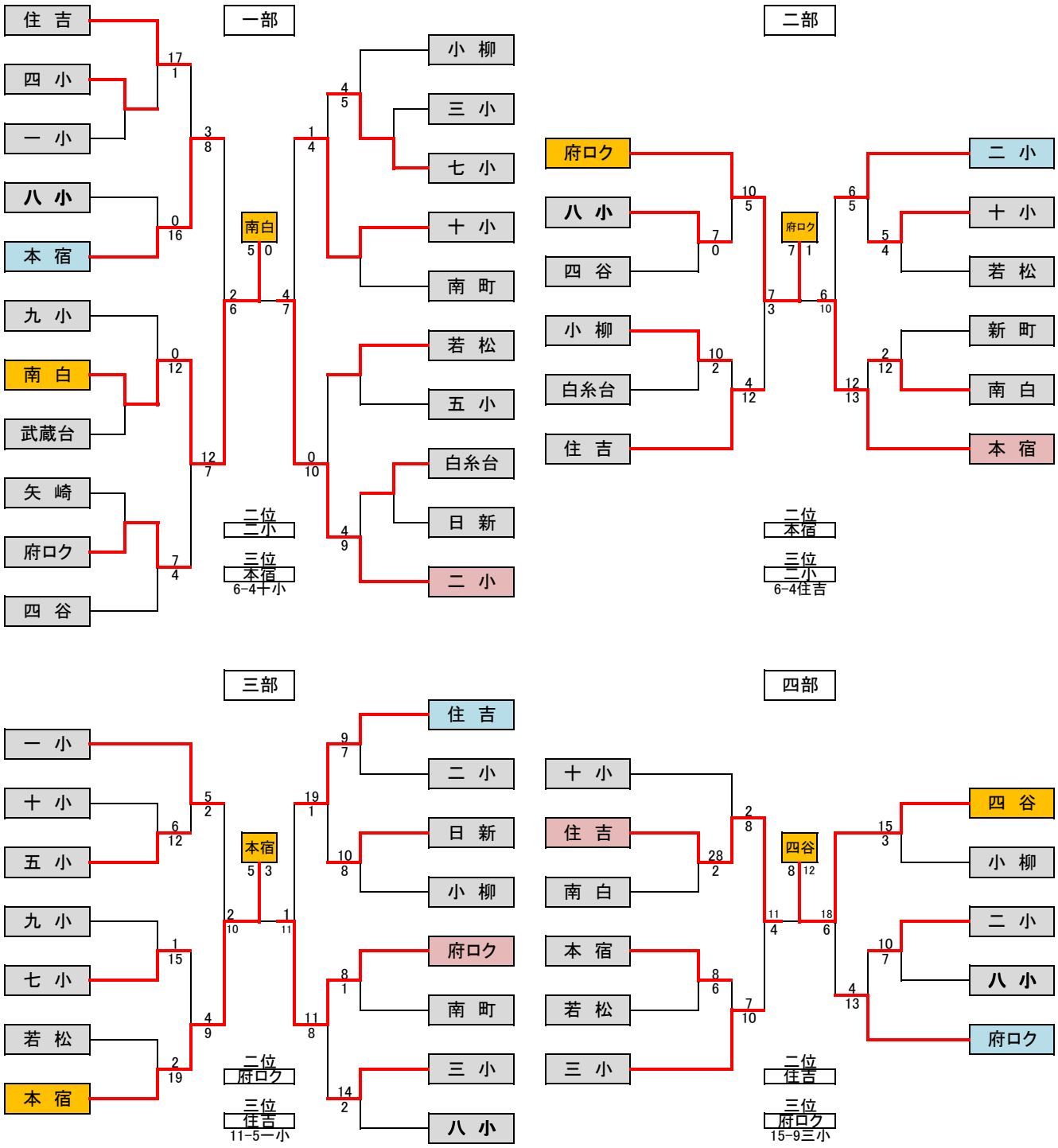
2013/11/20