第２２回　都知事杯争奪少年軟式野球大会
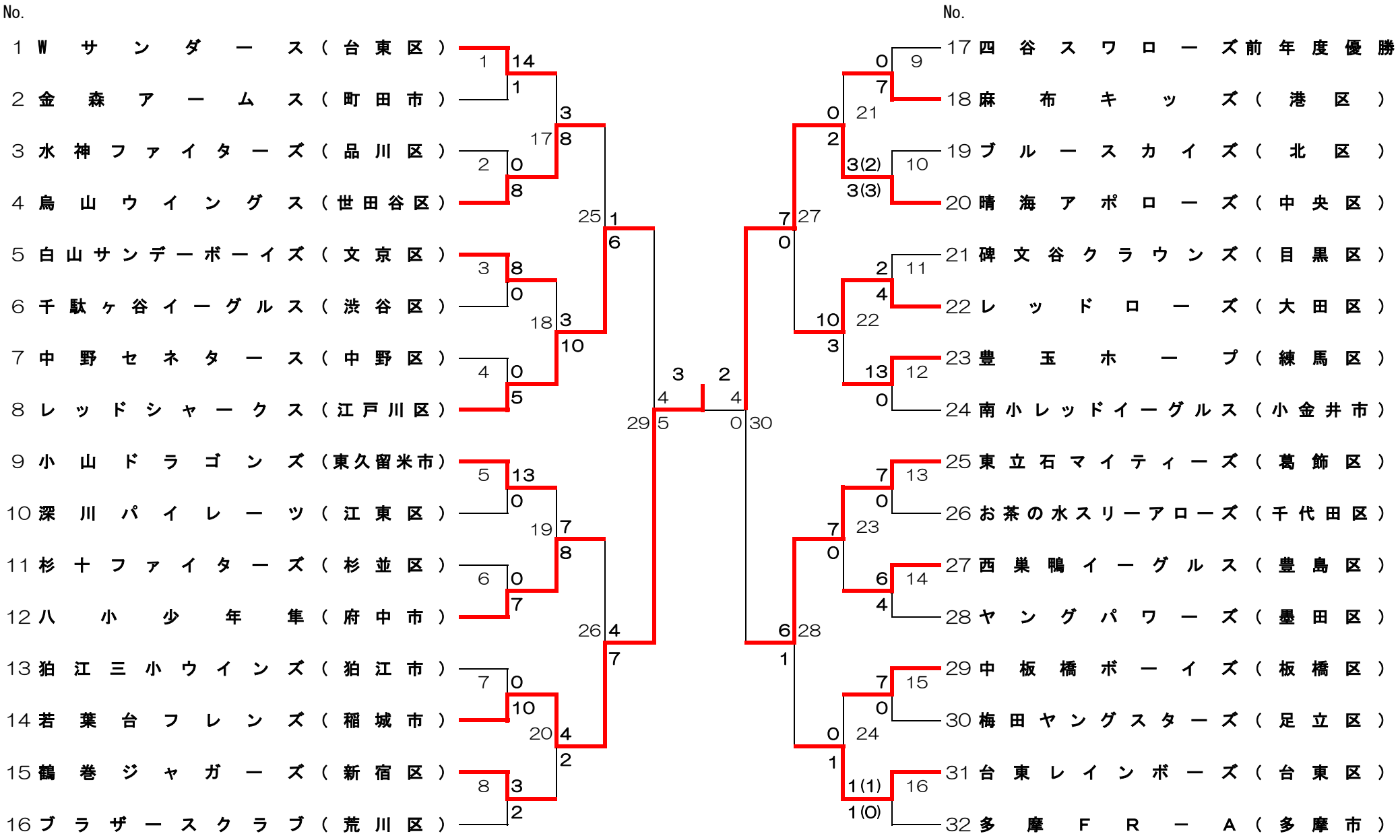
トーナメント表