2022年度　府中市民体育大会

2022/11/3現在

一部

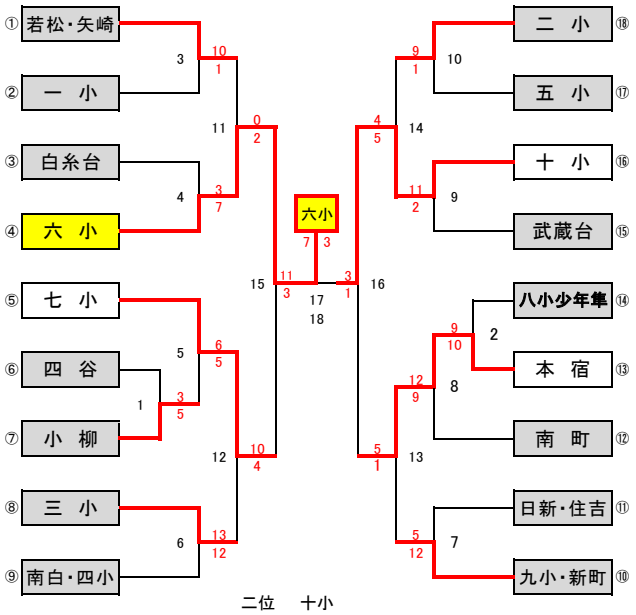

二位　十小

三位　本宿(13-1七小)

二部

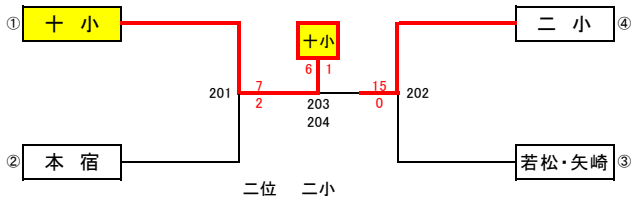

二位　二小

三位　本宿(12-0若松矢崎)

三部

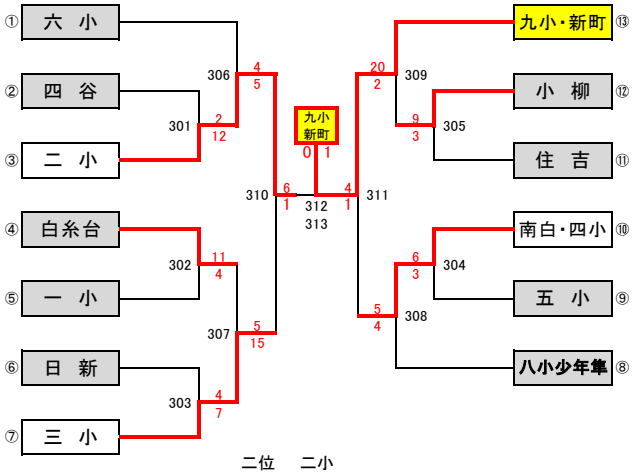

二位　二小

三位　南白四小(6-5三小)

四部

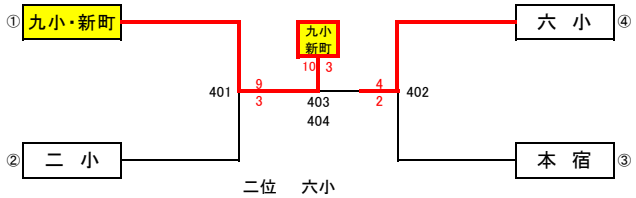

二位　六小

三位　本宿(12-4二小)